Linea Micro +

MODELLO - MODEL - MODELE - MODELL - MODELO - MODELLO
MODEL - MODELE - MODEL - MODELL - MONTELAO - Μοντέλο

Micro + 230V~50 Hz

506114DB - 02/16

MiNiGARDi®
THE REFERENCE FOR WINDOW MOVEMENT

Window Automation industrY Srl a socio unico
Via C. Bassi, 7/A - 40015 Galliera (BO) - Italy - Tel. +39.051.6672790 - Fax +39.051.6672790
info@way-out.com - www.minigardiindustry.com

① ISTRUZIONI ORIGINALI ② TRANSLATION FROM ORIGINAL INSTRUCTIONS
③ TRADUCTION A PARTIR DES INSTRUCTIONS ORIGINALES ④ ÜBERSETZUNG DER ORIGINALANLEITUNGEN ⑤ TRADUCCIÓN DE LAS INSTRUCCIONES ORIGINALES
⑥ TRADUÇÃO DAS INSTRUÇÕES ORIGINAIS ⑦ AZ EREDETI UTASÍTÁSOK FORDÍTÁSA
⑧ VERTALING VAN DE ORIGINELE INSTRUCTIES ⑨ PRZEKŁAD POWYDANIA NALEŻYTEGO
⑩ ΜΕΤΑΦΡΑΣΗ ΑΠΟ ΑΥΘΕΝΤΙΚΕΣ ΟΔΗΓΙΕΣ
⑪ ترجمة التعليمات الأصلية

① AVVERTENZE ② WARNINGS ③ RECOMMANDATIONS ④ HINWEISE
⑤ ADVERTENCIAS ⑥ ADVERTÊNCIAS ⑦ FIGYELMEZTETÉSEK
⑧ WAARSCHUWINGEN ⑨ OPOZORILA ⑩ VAROVÁNÍ ⑪ ΠΡΟΕΙΔΟΠΟΙΗΣΕΙΣ تحذيرات

① Prima dell'installazione leggere attentamente queste istruzioni ed anche il foglio di Avvertenze Generali. Nel caso di mancato rispetto di queste istruzioni, la responsabilità e la garanzia del produttore decadono. Il produttore non è responsabile per qualsiasi mutamento alle norme ed agli standard introdotti dopo la pubblicazione di questo manuale.
② Please read carefully the Safety and Warning instructions carefully before installing. Failure to comply with these instructions shall void the manufacturer's responsibility and warranty. The manufacturer is not responsible for any change to rules and standards introduced after the publication of this manual.
③ Avant l'installation lire attentivement ces instructions ainsi que la feuille des Notices Générales. En cas de non-respect de ces instructions, la responsabilité et la garantie du producteur deviennent nulles. Le producteur n'est pas responsable des modifications aux normes et aux standards introduits après la publication de ce manuel.
④ Vor der Installation sollten diese Anweisungen sowie das Beiblatt der Allgemeinen Hinweise aufmerksam gelesen werden. Die Nichteinhaltung der vorliegenden Hinweise führt zum Erlöschen der Haftungspflicht und der Garantie des Herstellers. Der Hersteller kann bei Änderungen der Normen und Standards, die nach der Veröffentlichung dieses Handbuchs eingeführt werden, nicht haftbar gemacht werden.
⑤ Antes de la instalación lean detenidamente las presentes instrucciones y la hoja de Advertencia Generales. En el incumplimiento de las presentes instrucciones anula la responsabilidad y la garantía del fabricante. El fabricante no es responsable de toda modificación de las normas y de los estándares que pudieran efectuarse con posterioridad a la publicación de este manual.
⑥ Antes da instalação leia atentamente estas instruções e também a folha de Advertência Gerais. Caso estas instruções não sejam seguidas, a responsabilidade e a garantia do produto cessarão. O produtor não é responsável por qualquer mudanças às normas e aos padrões introduzidas após a publicação deste manual.
⑦ A felszerelés előtt olvassa el figyelmesen a jelen utasításokat és az általános figyelmeztetéseket. A jelen utasítások be nem tartása esetén a jótállás érvényét veszti, és a gyártó mentesül a felelősség alól. A gyártó nem vállal felelősséget az előírásoknak és a szabványoknak a jelen kézikönyv megjelenése utáni bevezetése miatt bekövetkezett módosításaiért.
⑧ Lees deze aanwijzingen en het blad met de Algemene Waarschuwingen aandachtig door alvorens de installatie uit te voeren. Indien deze instructies niet worden nageleefd komen de aansprakelijkheid en de garantie van de fabrikant te vervallen. De fabrikant is niet aansprakelijk voor wijzigingen van de voorschriften en normen die na de uitgave van deze handleiding zijn ingevoerd.
⑨ Pred namestitvijo skrbno preberite navodila in splošna opozorila. Če ne boste upoštevali teh navodil, bosta odgovornost in garancija proizvajalca izničena. Proizvajalec ne odgovarja za spremembe predpisov in standardov, ki so stopili v veljavo po objavi tega priročnika.
⑩ Pred instalaci si pozorně přečtěte tyto pokyny i list se Všeobecnými varovními pokyny. V případě nedodržení těchto pokynů dojde k propadnutí odpovědnosti i záruky výrobce. Výrobce neodpovídá za jakoukoli změnu ve stovnání s normami a standardy zavedenými po zveřejnění tohoto návodu.
⑪ Πριν την εγκατάσταση διαβάστε με προσοχή τις παρούσες οδηγίες και το φύλλο Γενικές Προειδοποιήσεις. Εφόσον δεν τηρηθούν οι παρούσες οδηγίες η ευθύνη και η εγγύηση του κατασκευαστή θα παύσουν. Ο κατασκευαστής δεν ευθύνεται για οποιαδήποτε τροποποίηση των κανόνων και των προδιαγραφών που θεσπίστηκαν μετά τη δημοσίευση του παρόντος εγχειριδίου.
يجب قراءة التعليمات الواردة فيها هذه الكتيب وكذلك نشرة التحذيرات العامة بعناية قبل التركيب. في حالة عدم الالتزام بهذه التعليمات، تنتهي مسئولية الشركة المصنعة وينطبق ضمانها. لن تتحمل الشركة المصنعة مسئولية أية تغييرات يتم إضافتها إلى القواعد والمعايير بعد نشر هذا الدليل. في حالة عدم التزام بهذه التعليمات، تنتهي مسئولية الشركة المصنعة وينطبق ضمانها. لن تتحمل الشركة المصنعة مسئولية أية تغييرات يتم إضافتها إلى القواعد والمعايير بعد نشر هذا الدليل.

① DESCRIZIONE DEL PRODOTTO - CARATTERISTICHE TECNICHE
② PRODUCT DESCRIPTION - TECHNICAL FEATURES
③ PRÉSENTATION DU PRODUIT - CARACTERISTIQUES TECHNIQUES
④ PRODUKTBESCHREIBUNG - TECHNISCHE EIGENSCHAFTEN ⑤ PRESENTACIÓN DEL PRODUCTO - CARACTERÍSTICAS TÉCNICAS ⑥ APRESENTAÇÃO DO PRODUTO - CARACTERÍSTICAS ⑦ A TERMÉK BEMUTATÁSA - MŰSZAKI JELLEMZŐK
⑧ PRODUCTBESCHRIJVING - TECHNISCHE GEGEVENS ⑨ OPIS IZDELKA - TEHNIČNE LASTNOSTI ⑩ ΠΟΡΙΣ ΥΡΟΒΚΙ - ΤΕΧΝΙΚΑ ΧΑΡΑΚΤΗΡΙΣΤΙΚΑ
⑪ ΠΑΡΟΥΣΙΑΣΗ ΤΟΥ ΠΡΟΪΟΝΤΟΣ - ΤΕΧΝΙΚΑ ΧΑΡΑΚΤΗΡΙΣΤΙΚΑ
⑪ وصف المنتج - المواصفات الفنية

① Attuatore elettrico linear con movimento a catena progettato per la movimentazione di finestre a sporgere, finestre a vasistas. Per le applicazioni che prevedono un utilizzo del prodotto in condizioni differenti da quelle indicate consultare il nostro servizio tecnico-commerciale. L'attuatore è destinato ad solo uso interno, è necessario assicurare che non possa essere esposto alla pioggia o a condensa. L'attuatore è esente da manutenzione ordinaria, eventuali manutenzione straordinaria o di riparazione dell'attuatore devono essere eseguite solo da personale qualificato (costruttore o centro d'assistenza autorizzato). Livello sonoro: LpA < 70 dB(A).
② Linear electric actuator with chain movement designed for moving: top-hung windows and transom windows. Please contact our technical sales service for applications involving the use of this product under different conditions from those specified. Since this actuator is designed for indoor use only, you must ensure that it will not get wet. This actuator does not require any maintenance. Any special maintenance or repairs should be performed by qualified personnel only (manufacturer or authorized service center). Sound level: LpA < 70 dB(A).
③ Vérin électrique linéaire avec mouvement à chaîne spécialement conçu pour la manutention de : fenêtres en saillie, fenêtres à vasistas. Pour les applications prévoyant l'utilisation du produit dans des conditions différentes de celles indiquées, n'hésitez pas à consulter notre service technico-commercial. Le vérin n'est destiné qu'à l'usage interne, il y a lieu de s'assurer qu'il n'est pas sujet aux jets d'eau. Le vérin n'exige pas d'entretien ordinaire. Il n'est pas à un personnel qualifié (constructeur ou centre d'assistance agréé) que reviennent les opérations d'entretien extraordinaire ou de réparation du vérin. Niveau sonore: LpA < 70 dB(A)
④ Linearer Elektroantrieb mit Kette-Bewegung für den Antrieb von: Klapp- und Kippfenstern. Für Anwendungen, die einen Einsatz des Produktes unter anderen, als den genannten Bedingungen vorsehen, wenden Sie sich an unseren technisch-kommerziellen Kundendienst. Der Antrieb darf nur für den Einsatz in Innenbereichen bestimmt. Es muss sichergestellt werden, dass er keinem Wasserstrahl ausgesetzt ist. Der Antrieb erfordert keinerlei planmäßige Wartung. Die Arbeitsvorgänge zur außerplanmäßigen Wartung und/oder Reparatur des Antriebs dürfen ausschließlich durch qualifiziertes Personal (Hersteller oder autorisiertes Servicezentrum) ausgeführt werden. Schallpegel: LpA < 70 dB(A).
⑤ Servomotor eléctrico lineal con movimiento de cadena realizado para accionar: ventanas de bastidor abatible, ventanas de fuelle. Para las aplicaciones que requieran el empleo del producto en condiciones diferentes de las indicadas, consultar nuestro servicio técnico-comercial. El servomotor está destinado exclusivamente para ser usado en interiores, asegurarse de que no esté expuesto a chorros de agua. El servomotor no requiere mantenimiento ordinario. Las operaciones de mantenimiento extraordinario o de reparación del servomotor deben ser realizadas exclusivamente por personal cualificado (fabricante o centro de asistencia autorizado). Nivel de presión acústica: LpA < 70 dB(A).
⑥ Atuador elétrico linear com movimento em cadeia projectado para a movimentação de: janelas salientes, janelas laminadas. Para as aplicações que prevêem uma utilização do produto em condições diferentes das indicadas consulte o nosso serviço técnico-comercial. O atuador destina-se a uma utilização exclusivamente interna, é necessário assegurar que não possa estar sujeito a jatos de água. O atuador não requer qualquer manutenção ordinária. As operações de manutenção extraordinária ou de reparação do atuador devem ser efetuadas somente pelo pessoal qualificado (fabricante ou centro de assistência autorizado). Nível sonoro: LpA < 70 dB(A).
⑦ Lineáris elektromos működtető szerkezet láncos mozgatással az alábbi nyílászárók mozgatására: kiálló ablakok, bukóablakok. Azoknál az alkalmazásoknál, amelyeknél a terméknek az előírt feltételektől eltérő használata szükséges, forduljon részünk és az illetékes vevőszolgálatunkhoz. A működtető szerkezet kizárólag belső használata alkalmas, győződjön meg arról, hogy ne érhesse víz! A működtető szerkezet nem igényel rendszeres karbantartást. A működtető szerkezet rendkívüli karbantartását vagy javítását kizárólag képzett szakember végezze (a gyártó vagy a márkaszervíz megbízottja). Zajszint: LpA < 70 dB(A).
⑧ Elektrisch lineair aandrijfmechanisme met kettingwerking ontworpen voor de bewaging van: uitzetramen, klapramen. Raadpleeg onze technische en commerciële dienst voor toepassingen waarin het product onder andere omstandigheden wordt gebruikt dan hier is beschreven. De actuator is alleen bestemd voor gebruik binnenshuis, zorg ervoor dat hij niet wordt blootgesteld aan waterstralen. De actuator vereist geen onderhoudswerkzaamheden of reparaties van de actuator mogen uitsluitend door gekwalificeerd personeel worden uitgevoerd (de fabrikant of een erkend servicecentrum). Geluidsniveau: LpA < 70 dB(A).
⑨ Linearni električni aktuator s kolesom za pomik: okni, ki se odpirajo po vodoravni osi, oken za nadsvetlobo. Za mesta, kjer je predvidena uporaba izdelka v drugačnih pogojih od navedenih, stopite v stik z našim tehnično-prodajnim servisom. Aktuator je namenjen samo notranji rabi, treba je zagotoviti, da ne bo izpostavljen prršenju ali polivanju z vodo. Aktivatorja ni treba vzdrževati. Posebno vzdrževanje in popravila aktivatorja smo izvajali samo kvalificirano osebje (proizvajalec ali pooblaščeni center za pomoč). Stopnja zvoka: LpA < 70 dB(A).
⑩ Lineární elektrický aktuátor s kolem s pohybem prostřednictvím řetězu, navržený pro pohyb: výkyvných oken, kopulí a výklopných oken. U aplikací, které vyžadují jiné použití výrobku v podmínkách odlišných od uvedených podmínek, se obraťte na náš technicko-obchodní servis. Aktivní člen je určen pro použití v interiéru a je třeba zajistit, aby nebyl vystaven působení atmosférických vody. Tento aktivní člen nevyžaduje běžnou údržbu. Úkony mimořádné údržby nebo opravy aktivního členu musí být provedeny kvalifikovanými pracovníkem (výrobcem nebo autorizovaným servisním střediskem). Akustická úroveň: LpA < 70 dB(A).
⑪ Γραμμικός ηλεκτρικός ενεργοποιητής με αλυσίδα κίνησης που έχει σχεδιαστεί για την κίνηση: ανοιγόμενων παραθύρων, παραθύρων ορθύστατου άξονα. Για εφαρμογές που προβλέπουν τη χρήση του προϊόντος σε διαφορετικές συνθήκες από εκείνες που υποδεικνύονται συμβουλευτείτε τον τεχνικό πωλήσεων μας. Ο ενεργοποιητής προορίζεται για εσωτερικές χρήσεις μόνο, θα πρέπει να εξασφαλιστεί ότι δεν θα παραμένει στεγνός. Ο ενεργοποιητής δεν απαιτεί κανένα συντηρητικό. Η λειτουργία της έκτακτης συντήρησης ή της επισκευής του ενεργοποιητή θα πρέπει να εκτελούνται μόνο από εξειδικευμένο προσωπικό (του κατασκευαστή ή εξουσιοδοτημένου κέντρου επισκευών). Ηχητικό επίπεδο: LpA < 70 dB(A).
⑪ المشغل الخطي الكهربائي المزود بسلسلة تحريك لتحريك: النوافذ الدوارة والنوافذ ذات الفارصة. للتطبيقات في أحوال تختلف عن الأحوال المذكورة أدناه يرجى الاتصال بالخدمة الفنية لدينا. المشغل مخصص للاستخدام الداخلي فقط. وجوبا يعني ضرورة ضمان عدم تعرضه للنفاذ الماء. لا يحتاج المشغل الصرف الصحي الروتينية. يجب إجراء الإصلاحات غير العادية أو الإصلاح بواسطة فنيين مؤهلين (الشركة المصنعة أو مركز الخدمة المعتمد). الإنبعاث الصوتي: LpA < 70 dB(A).

① Prima dell'installazione leggere attentamente queste istruzioni ed anche il foglio di Avvertenze Generali. Nel caso di mancato rispetto di queste istruzioni, la responsabilità e la garanzia del produttore decadono. Il produttore non è responsabile per qualsiasi mutamento alle norme ed agli standard introdotti dopo la pubblicazione di questo manuale.
② Please read carefully the Safety and Warning instructions carefully before installing. Failure to comply with these instructions shall void the manufacturer's responsibility and warranty. The manufacturer is not responsible for any change to rules and standards introduced after the publication of this manual.
③ Avant l'installation lire attentivement ces instructions ainsi que la feuille des Notices Générales. En cas de non-respect de ces instructions, la responsabilité et la garantie du producteur deviennent nulles. Le producteur n'est pas responsable des modifications aux normes et aux standards introduits après la publication de ce manuel.
④ Vor der Installation sollten diese Anweisungen sowie das Beiblatt der Allgemeinen Hinweise aufmerksam gelesen werden. Die Nichteinhaltung der vorliegenden Hinweise führt zum Erlöschen der Haftungspflicht und der Garantie des Herstellers. Der Hersteller kann bei Änderungen der Normen und Standards, die nach der Veröffentlichung dieses Handbuchs eingeführt werden, nicht haftbar gemacht werden.
⑤ Antes de la instalación lean detenidamente las presentes instrucciones y la hoja de Advertencia Generales. En el incumplimiento de las presentes instrucciones anula la responsabilidad y la garantía del fabricante. El fabricante no es responsable de toda modificación de las normas y de los estándares que pudieran efectuarse con posterioridad a la publicación de este manual.
⑥ Antes da instalação leia atentamente estas instruções e também a folha de Advertência Gerais. Caso estas instruções não sejam seguidas, a responsabilidade e a garantia do produto cessarão. O produtor não é responsável por qualquer mudanças às normas e aos padrões introduzidas após a publicação deste manual.
⑦ A felszerelés előtt olvassa el figyelmesen a jelen utasításokat és az általános figyelmeztetéseket. A jelen utasítások be nem tartása esetén a jótállás érvényét veszti, és a gyártó mentesül a felelősség alól. A gyártó nem vállal felelősséget az előírásoknak és a szabványoknak a jelen kézikönyv megjelenése utáni bevezetése miatt bekövetkezett módosításaiért.
⑧ Lees deze aanwijzingen en het blad met de Algemene Waarschuwingen aandachtig door alvorens de installatie uit te voeren. Indien deze instructies niet worden nageleefd komen de aansprakelijkheid en de garantie van de fabrikant te vervallen. De fabrikant is niet aansprakelijk voor wijzigingen van de voorschriften en normen die na de uitgave van deze handleiding zijn ingevoerd.
⑨ Pred namestitvijo skrbno preberite navodila in splošna opozorila. Če ne boste upoštevali teh navodil, bosta odgovornost in garancija proizvajalca izničena. Proizvajalec ne odgovarja za spremembe predpisov in standardov, ki so stopili v veljavo po objavi tega priročnika.
⑩ Před instalací si pozorně přečtěte tyto pokyny i list se Všeobecnými varovními pokyny. V případě nedodržení těchto pokynů dojde k propadnutí odpovědnosti i záruky výrobce. Výrobce neodpovídá za jakoukoli změnu ve srovnání s normami a standardy zavedenými po zveřejnění tohoto návodu.
⑪ Πριν την εγκατάσταση διαβάστε με προσοχή τις παρούσες οδηγίες και το φύλλο Γενικές Προειδοποιήσεις. Εφόσον δεν τηρηθούν οι παρούσες οδηγίες η ευθύνη και η εγγύηση του κατασκευαστή θα παύσουν. Ο κατασκευαστής δεν ευθύνεται για οποιαδήποτε τροποποίηση των κανόνων και των προδιαγραφών που θεσπίστηκαν μετά τη δημοσίευση του παρόντος εγχειριδίου.
يجب قراءة التعليمات الواردة فيها هذه الكتيب وكذلك نشرة التحذيرات العامة بعناية قبل التركيب. في حالة عدم الالتزام بهذه التعليمات، تنتهي مسئولية الشركة المصنعة وينطبق ضمانها. لن تتحمل الشركة المصنعة مسئولية أية تغييرات يتم إضافتها إلى القواعد والمعايير بعد نشر هذا الدليل. في حالة عدم التزام بهذه التعليمات، تنتهي مسئولية الشركة المصنعة وينطبق ضمانها. لن تتحمل الشركة المصنعة مسئولية أية تغييرات يتم إضافتها إلى القواعد والمعايير بعد نشر هذا الدليل.

① DESCRIPTION DU PRODUIT - CARACTERISTIQUES TECHNIQUES
② PRODUCT DESCRIPTION - TECHNICAL FEATURES
③ PRÉSENTATION DU PRODUIT - CARACTERISTIQUES TECHNIQUES
④ PRODUKTBESCHREIBUNG - TECHNISCHE EIGENSCHAFTEN ⑤ PRESENTACIÓN DEL PRODUCTO - CARACTERÍSTICAS TÉCNICAS ⑥ APRESENTAÇÃO DO PRODUTO - CARACTERÍSTICAS ⑦ A TERMÉK BEMUTATÁSA - MŰSZAKI JELLEMZŐK
⑧ PRODUCTBESCHRIJVING - TECHNISCHE GEGEVENS ⑨ OPIS IZDELKA - TEHNIČNE LASTNOSTI ⑩ ΠΟΡΙΣ ΥΡΟΒΚΙ - ΤΕΧΝΙΚΑ ΧΑΡΑΚΤΗΡΙΣΤΙΚΑ
⑪ ΠΑΡΟΥΣΙΑΣΗ ΤΟΥ ΠΡΟΪΟΝΤΟΣ - ΤΕΧΝΙΚΑ ΧΑΡΑΚΤΗΡΙΣΤΙΚΑ
⑪ وصف المنتج - المواصفات الفنية

① Attuatore elettrico linear con movimento a catena progettato per la movimentazione di: finestre a sporgere, finestre a vasistas. Per le applicazioni che prevedono un utilizzo del prodotto in condizioni differenti da quelle indicate consultare il nostro servizio tecnico-commerciale. L'attuatore è destinato ad solo uso interno, è necessario assicurare che non possa essere esposto alla pioggia o a condensa. L'attuatore è esente da manutenzione ordinaria, eventuali manutenzione straordinaria o di riparazione dell'attuatore devono essere eseguite solo da personale qualificato (costruttore o centro d'assistenza autorizzato). Livello sonoro: LpA < 70 dB(A).
② Linear electric actuator with chain movement designed for moving: top-hung windows and transom windows. Please contact our technical sales service for applications involving the use of this product under different conditions from those specified. Since this actuator is designed for indoor use only, you must ensure that it will not get wet. This actuator does not require any maintenance. Any special maintenance or repairs should be performed by qualified personnel only (manufacturer or authorized service center). Sound level: LpA < 70 dB(A).
③ Vérin électrique linéaire avec mouvement à chaîne spécialement conçu pour la manutention de : fenêtres en saillie, fenêtres à vasistas. Pour les applications prévoyant l'utilisation du produit dans des conditions différentes de celles indiquées, n'hésitez pas à consulter notre service technico-commercial. Le vérin n'est destiné qu'à l'usage interne, il y a lieu de s'assurer qu'il n'est pas sujet aux jets d'eau. Le vérin n'exige pas d'entretien ordinaire. Il n'est pas à un personnel qualifié (constructeur ou centre d'assistance agréé) que reviennent les opérations d'entretien extraordinaire ou de réparation du vérin. Niveau sonore: LpA < 70 dB(A)
④ Linearer Elektroantrieb mit Kette-Bewegung für den Antrieb von: Klapp- und Kippfenstern. Für Anwendungen, die einen Einsatz des Produktes unter anderen, als den genannten Bedingungen vorsehen, wenden Sie sich an unseren technisch-kommerziellen Kundendienst. Der Antrieb darf nur für den Einsatz in Innenbereichen bestimmt. Es muss sichergestellt werden, dass er keinem Wasserstrahl ausgesetzt ist. Der Antrieb erfordert keinerlei planmäßige Wartung. Die Arbeitsvorgänge zur außerplanmäßigen Wartung und/oder Reparatur des Antriebs dürfen ausschließlich durch qualifiziertes Personal (Hersteller oder autorisiertes Servicezentrum) ausgeführt werden. Schallpegel: LpA < 70 dB(A).
⑤ Servomotor eléctrico lineal con movimiento de cadena realizado para accionar: ventanas de bastidor abatible, ventanas de fuelle. Para las aplicaciones que requieran el empleo del producto en condiciones diferentes de las indicadas, consultar nuestro servicio técnico-comercial. El servomotor está destinado exclusivamente para ser usado en interiores, asegurarse de que no esté expuesto a chorros de agua. El servomotor no requiere mantenimiento ordinario. Las operaciones de mantenimiento extraordinario o de reparación del servomotor deben ser realizadas exclusivamente por personal cualificado (fabricante o centro de asistencia autorizado). Nivel de presión acústica: LpA < 70 dB(A).
⑥ Atuador elétrico linear com movimento em cadeia projectado para a movimentação de: janelas salientes, janelas laminadas. Para as aplicações que prevêem uma utilização do produto em condições diferentes das indicadas consulte o nosso serviço técnico-comercial. O atuador destina-se a uma utilização exclusivamente interna, é necessário assegurar que não possa estar sujeito a jatos de água. O atuador não requer qualquer manutenção ordinária. As operações de manutenção extraordinária ou de reparação do atuador devem ser efetuadas somente pelo pessoal qualificado (fabricante ou centro de assistência autorizado). Nível sonoro: LpA < 70 dB(A).
⑦ Lineáris elektromos működtető szerkezet láncos mozgatással az alábbi nyílászárók mozgatására: kiálló ablakok, bukóablakok. Azoknál az alkalmazásoknál, amelyeknél a terméknek az előírt feltételektől eltérő használata szükséges, forduljon részünk és az illetékes vevőszolgálatunkhoz. A működtető szerkezet kizárólag belső használata alkalmas, győződjön meg arról, hogy ne érhesse víz! A működtető szerkezet nem igényel rendszeres karbantartást. A működtető szerkezet rendkívüli karbantartását vagy javítását kizárólag képzett szakember végezze (a gyártó vagy a márkaszervíz megbízottja). Zajszint: LpA < 70 dB(A).
⑧ Elektrisch lineair aandrijfmechanisme met kettingwerking ontworpen voor de bewaging van: uitzetramen, klapramen. Raadpleeg onze technische en commerciële dienst voor toepassingen waarin het product onder andere omstandigheden wordt gebruikt dan hier is beschreven. De actuator is alleen bestemd voor gebruik binnenshuis, zorg ervoor dat hij niet wordt blootgesteld aan waterstralen. De actuator vereist geen onderhoudswerkzaamheden of reparaties van de actuator mogen uitsluitend door gekwalificeerd personeel worden uitgevoerd (de fabrikant of een erkend servicecentrum). Geluidsniveau: LpA < 70 dB(A).
⑨ Linearni električni aktuator s kolesom za pomik: okni, ki se odpirajo po vodoravni osi, oken za nadsvetlobo. Za mesta, kjer je predvidena uporaba izdelka v drugačnih pogojih od navedenih, stopite v stik z našim tehnično-prodajnim servisom. Aktivator je namenjen samo notranji rabi, treba je zagotoviti, da ne bo izpostavljen prršenju ali polivanju z vodo. Aktivatorja ni treba vzdrževati. Posebno vzdrževanje in popravila aktivatorja smo izvajali samo kvalificirano osebje (proizvajalec ali pooblaščeni center za pomoč). Stopnja zvoka: LpA < 70 dB(A).
⑩ Lineární elektrický aktuátor s kolem s pohybem prostřednictvím řetězu, navržený pro pohyb: výkyvných oken, kopulí a výklopných oken. U aplikací, které vyžadují jiné použití výrobku v podmínkách odlišných od uvedených podmínek, se obraťte na náš technicko-obchodní servis. Aktivní člen je určen pro použití v interiéru a je třeba zajistit, aby nebyl vystaven působení atmosférických vody. Tento aktivní člen nevyžaduje běžnou údržbu. Úkony mimořádné údržby nebo opravy aktivního členu musí být provedeny kvalifikovanými pracovníkem (výrobcem nebo autorizovaným servisním střediskem). Akustická úroveň: LpA < 70 dB(A).
⑪ Γραμμικός ηλεκτρικός ενεργοποιητής με αλυσίδα κίνησης που έχει σχεδιαστεί για την κίνηση: ανοιγόμενων παραθύρων, παραθύρων ορθύστατου άξονα. Για εφαρμογές που προβλέπουν τη χρήση του προϊόντος σε διαφορετικές συνθήκες από εκείνες που υποδεικνύονται συμβουλευτείτε τον τεχνικό πωλήσεων μας. Ο ενεργοποιητής προορίζεται για εσωτερικές χρήσεις μόνο, θα πρέπει να εξασφαλιστεί ότι δεν θα παραμένει στεγνός. Ο ενεργοποιητής δεν απαιτεί κανένα συντηρητικό. Η λειτουργία της έκτακτης συντήρησης ή της επισκευής του ενεργοποιητή θα πρέπει να εκτελούνται μόνο από εξειδικευμένο προσωπικό (του κατασκευαστή ή εξουσιοδοτημένου κέντρου επισκευών). Ηχητικό επίπεδο: LpA < 70 dB(A).
⑪ المشغل الخطي الكهربائي المزود بسلسلة تحريك لتحريك: النوافذ الدوارة والنوافذ ذات الفارصة. للتطبيقات في أحوال تختلف عن الأحوال المذكورة أدناه يرجى الاتصال بالخدمة الفنية لدينا. المشغل مخصص للاستخدام الداخلي فقط. وجوبا يعني ضرورة ضمان عدم تعرضه للنفاذ الماء. لا يحتاج المشغل الصرف الصحي الروتينية. يجب إجراء الإصلاحات غير العادية أو الإصلاح بواسطة فنيين مؤهلين (الشركة المصنعة أو مركز الخدمة المعتمد). الإنبعاث الصوتي: LpA < 70 dB(A).

① **Attenzione!** La regolazione corsa utente deve essere eseguita a coperchio di connessione chiuso. ② **Warning!** The user stroke adjustment must be made with the connection cover closed. ③ **Attention!** Le réglage de la course utilisateur doit être exécuté avec le couvercle de connexion fermé. ④ **Achtung!** Die Einstellung des Laufs muss bei geschlossener Anschlussabdeckung vorgenommen werden. ⑤ **Atención!** La regulación de la carrera del usuario se debe realizar con la tapa de conexión cerrada. ⑥ **Atenção!** A regulação do curso utilizador deve ser executada com a tampa de ligação fechada. ⑦ **Figyelem!** A felhasználói löket beállítását zárt csatlakozó fedél alkalmazása. ⑧ **Opgelet!** De afstelling werkslag gebruiker moet worden uitgevoerd met gesloten verbindingsdeksel. ⑨ **Pozor!** Nastavljanje teka je treba izvesti pri zaprtem veznem pokrovu. ⑩ **Pozor!** Nastavení posuvu v případě, že je spojovací kryt zavřený. ⑪ **Προσοχή!** Η ρύθμιση παρείας χρήστη πρέπει να εκτελείται με κλειστό το καπάκι σύνδεσης. تنبيه! يجب أن يتم ضبط المجرى المستخدم والغطاء مغلق

① La corsa della catena viene impostata dal costruttore ad un valore inferiore rispetto a quello massimo consentito. Per impostare la corsa desiderata seguire le successive indicazioni.
② The manufacturer sets the stroke of the chain at a lower value than the maximum allowed. To set the desired stroke, follow the Instructions below.
③ La course de la chaîne est configurée par le fabricant à une valeur inférieure par rapport à celle maximale autorisée. Si on veut entrer la course souhaitée, suivre les indications qui suivent.
④ Der Lauf der Kette wird vom Hersteller auf einen Wert eingestellt, der unter dem maximal zulässigen Wert liegt. Für die Einstellung des gewünschten Laufs sind die nachfolgenden Hinweise zu befolgen.
⑤ La carrera de la cadena es programada por el constructor a un valor inferior respecto al máximo permitido. Para programar la carrera deseada hay que efectuar las indicaciones que siguen.
⑥ O curso da corrente é definido pelo fabricante num valor inferior ao máximo consentido. Para programar o curso desejado devem-se seguir estas indicações.
⑦ A lánc lökettét a gyártó a maximálisan engedélyezettnél alacsonyabb értékre állítja be. A kívánt löket beállításához a következő útmutató szerint járjon el.
⑧ De werkslag van de ketting is door de fabrikant ingesteld op een lagere waarde dan de maximaal toegestane waarde. Om de gewenste werkslag in te stellen, onderstaande aanwijzingen volgen.
⑨ Tek verige je nastavljen tovarniško na manjšo vrednost od sicer najvišje dovoljene. Če želite tek nastaviti po svoje, upoštevajte naslednja navodila.
⑩ Dráhy řetězu je nastavena výrobcem na nižší hodnotu, než je nejvyšší přípustná hodnota. Pro nastavení požadované dráhy postupujte dle níže následujících pokynů.
⑪ παρείας τη ανελκύστειρα ρυθμίζεται από τον κατασκευαστή σε κατώτερη αξία σε σχέση με τη μέγιστη επιτρεπόμενη. Για τη ρύθμιση της επιθυμητής παρείας ακολουθήστε τις παρακάτω ενδείξεις.
تم تركيب مجرى الجنزير من قبل المورد عند الحد الأقصى المتفق عليه. لتركيب المجرى المطلوب اتبع الإرشادات التالية.

A ① Alimentare l'attuatore e far fuoriuscire la catena fino all'intervento del fine corsa
② Power the actuator and make the chain come out until the limit switch Intervenes
③ Alimenter le vérin et faire sortir la chaîne jusqu'au déclenchement de la fin de course.
④ Den Antrieb versorgen und die Kette vollständig bis zum Eingriff des Endschalters ausfahren lassen.
⑤ Alimentar el servomotor y saquen la cadena hasta que intervenga el fin de carrera.
⑥ Alimentar o actuador e deixar sair a corrente até à intervenção do limitador de percurso
⑦ Helyezze áram alá a működtető szerkezetet, és engedje ki a láncot egészen a végállás bekapcsolódásáig.
⑧ De actuator van stroom voorzien en de ketting naar buiten laten komen tot de bekrachtiging van de aanslag.
⑨ Vključite regulacijski mehanizem in pustite vrigel, da se bo odvila do sprožitve omejevalca hoda.
⑩ Aktivujte přívod elektrické energie do ovládacího mechanismu a nechte vysunout řetěz, dokud nedojde k zásahu koncového vypínače.
⑪ Τροφοδοτήστε τον εφαρμοστήρα και προβείτε στην έξοδο της αλυσίδας μέχρι την επέμβαση του τερματικού ορίου.
⑫ قم بتوصيل محرك التشغيل و أخرج الجنزير حتى دخول نهاية الجري.

B ① Azionare il pulsante di sblocco B e tenerlo premuto mentre l'attuatore è alimentato, fino all'avvio della catena. Non appena si avvia la catena dell'attuatore rilasciare immediatamente il pulsante di sblocco.
② Press the release button B and hold it down while the actuator is powered until the chain starts. As soon as the actuator chain starts, immediately stop pressing the release button.
③ Actionner le bouton de déblocage B et le maintenir enfoncé, tant que le vérin est alimenté jusqu'au démarrage de la chaîne. Dès que la chaîne du vérin est actionnée, relâcher immédiatement le bouton de déblocage.
④ Die Freigabe-Taste B drücken und gedrückt halten, während der Antrieb versorgt wird, bis die Kette gestartet wird. Sobald die Kette des Antriebes gestartet ist, die Freigabe-Taste sofort wieder loslassen.
⑤ Accionar el pulsador de desbloqueo B y mantenerlo presionado mientas el servomotor está alimentado, hasta que se accione la cadena. En cuanto se ponga en marcha la cadena del servomotor suelten inmediatamente el pulsador de desbloqueo.
⑥ Acionar o botão de desbloqueio B e manti-lo premido enquanto o atuador é alimentado, até o arranque da corrente. Logo que for accionada a corrente do actuador, largar imediatamente o botão de soltar.
⑦ Nyomja meg és tartsa lenyomva a B kioldó gombot, miközben a működtető szerkezet áram alatt van, míg a lánc el nem indul. Amint a működtető szerkezet lánca bekapcsolódott, azonnal engedje ki a kioldó nyomógombot.
⑧ Schakel de ontgrendelknop B in en houd hem ingedrukt terwijl de actuator gevoed is totdat de ketting start. Zodra de ketting van de actuator wordt geactiveerd, de ontgrendelknop onmiddellijk loslaten.
⑨ Pritisnite gumb za odblokiranje B in ga držite, medtem ko je aktivator pod napajanjem, dokler se ne sproži veriga. Brž ko se bo veriga aktivacijska se mehanizmu sprožilca sprostitve takoj izpustite.
⑩ Stiskněte odjišťovací tlačítko B a držte jej stisknuté, zatímco je zapnuto elektrické napájení akčního členu, dokud nebude řetěz uvedeno do chodu. Jakmile dojde k aktivaci řetězu ovládacího mechanismu, okamžitě pusťte výše uvedené tlačítko.
⑪ Πιέστε και κρατήστε πατημένο το κουμπί απελευθέρωσης Β, ενώ ο εφαρμοστήρας είναι υπό τάση, μέχρι την έναρξη της αλυσίδας. Μόλις ξεκινήσει η αλυσίδα εφαρμοστήρα σφίξτε αμέσως το πλήκτρο ξεμπλοκαρίσματος.
يتم تشغيل زر التحرير B والضغط عليه طالما تشغل المحرك. حتى يبدأ تشغيل السلسلة. وبمجرد تحرك مجرى التشغيل اترك زر الإخراج مباشرة.

C ① Attendere la fuoriuscita completa della catena quindi estrarre il magnete (1f) e collocarlo sul perno relativo alla corsa desiderata (vedi tabella delle corse riportata di seguito) mantenendo "in vista" il lato punzonato.
Attenzione! Il perno rispetto (1f) della condizione fa sì che la corsa del attuatore sia quella desiderata.
② Wait for the chain to come out completely, then extract the magnet (1f) and place it on the pin relative to the desired stroke (see the strokes table shown below) while keeping the punched side in sight.
Warning! Non-compliance with the pin (1f) condition causes the actuator stroke to be the desired one.
③ Attendre la sortie complète de la chaîne, ensuite retirer l'aimant (1f) et le placer sur le pivot correspondant à

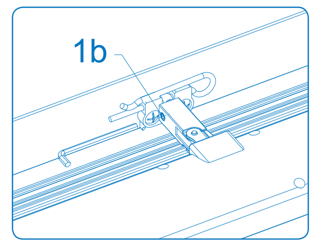

Ⓘ INDICAZIONI DI IMPIEGO Ⓖ INSTRUCTIONS FOR USE Ⓕ MODE D'EMPLOI Ⓓ HINWEISE Ⓔ INDICACIONES DE USO Ⓟ INSTRUÇÕES Ⓗ ALKALMAZÁSI ÚTMUTATÓ Ⓝ GEBRUIKSAANWIJZINGEN SLO INFORMACIJE O UPORABI CZ POKYNY PRO POUŽITÍ GR ΠΕΡΙΟΡΙΣΜΟΙ ΧΡΗΣΗΣ إرشادات الاستخدام SA

Peso max finestra - Max window weight
Poids maxi de la fenêtre - Max. Gewicht des Fensters
Peso máximo de la ventana - Peso máx. da janela
Az ablak max. súlya - Max. gewicht van het raam
Maksimalna teža okna - Max. hmotnost okna
Μέγιστο βάρος παραθύρου - الوزن الأقصى للنافذة (كجم)

Corsa - Stroke - Course - Carrera / Lauf - Percurso - Löket - Slag - Pot / Dráha - Πορεία - المسار (مم)							
50	400 Kg	600 Kg	800 Kg	1000 Kg	1200 Kg	1400 Kg	1600 Kg
100	200 Kg	300 Kg	400 Kg	500 Kg	600 Kg	700 Kg	800 Kg
175	114 Kg	171 Kg	229 Kg	286 Kg	343 Kg	400 Kg	457 Kg
200	100 Kg	150 Kg	200 Kg	250 Kg	300 Kg	350 Kg	400 Kg
250	80 Kg	120 Kg	160 Kg	200 Kg	240 Kg	280 Kg	320 Kg
300		100 Kg	133 Kg	167 Kg	200 Kg	233 Kg	267 Kg
400		60 Kg	80 Kg	100 Kg	120 Kg	140 Kg	160 Kg
(mm)	400	600	800	1000	1200	1400	1600

Altezza serramento - Window height - Hauteur bâti
Altura del serramento - Fensterhöhe - Altura do caixilho
Az ablak magassága - Hoogte raam - Višina zaklepa - Výška rámu
Ύψος κουφώματος - ارتفاع النافذة (مم)

Ⓘ Per H superiori a 1600 mm e finestre non verticali contattare il nostro servizio tecnico commerciale
Ⓖ For H greater than 1600 mm and non-vertical windows, contact our technical-sales service
Ⓕ En cas de hauteurs supérieures à 1600 mm et de fenêtres non verticales, n'hésitez pas à contacter notre service technique commercial
Ⓓ Für Höhen über 1.600 mm und nicht vertikale Fenster wenden Sie sich an unseren technischen Vertriebsservice.
Ⓔ Para H superiores a 1600 mm y ventanas no verticales pónganse en contacto con nuestro servicio técnico comercial
Ⓟ Para H superiores a 1600 mm e janelas não verticais, contactar os nossos serviços técnicos comerciais
Ⓗ 1600 mm-nél nagyobb magasságnál és nem függőleges ablakoknál lépjen kapcsolatba műszaki-kereskedelmi szolgálatunkkal.
Ⓝ Neem voor H groter dan 1600 mm en niet-verticale ramen contact op met onze technische verkoopafdeling
SLO Za V, večje od 1600 mm, in za nevertikalna okna stopite v stik z našim servisom za tehnično in komercialno pomoč
CZ Pro H vyšší než 1600 mm a jiná okna než svislá se obraťte na naše technicko-obchodní oddělení
GR Για Υ ανώτερο των 1600 mm και παράθυρα μη κάθετα επικοινωνήσατε με την τεχνική εμπορική μας υπηρεσία
SA بالنسبة للارتفاع الأعلى من 1600 مم والنوافذ الغير رأسية اتصلوا بالخدمة الفنية التجارية للعملاء

Ⓘ DESCRIZIONE MONTAGGIO SU FINESTRE A VASISTAS Ⓖ FITTING TO HOPPER FRAME WINDOWS Ⓕ DESCRIPTION DU MONTAGE SUR FENÊTRES A VASISTAS Ⓓ ANLEITUNG ZUR MONTAGE AN KLAPPFENSTERN Ⓔ DESCRIPCIÓN DE MONTAJE EN VENTANAS DE FUELLE Ⓟ DESCRIÇÃO DA MONTAGEM EM JANELAS BASCULANTES Ⓗ A BUKÓABLAKOKRA TÖRTÉNŐ FELSZERELÉS LEÍRÁSA Ⓝ BESCHRIJVING MONTAGE OP VENSTERRAAMPJES SLO OPIS MONTAžE NA OKNA Z GORNJIM VODORAVNIM PRISLONOM CZ POPIS MONTÁŽE NA OKNA S NADSVĚTLÍKEM GR ΠΕΡΙΓΡΑΦΗ ΕΓΚΑΤΑΣΤΑΣΗΣ ΣΕ ΠΑΡΑΘΥΡΑ VASISTAS SA وصف التركيب على النوافذ المعلقة

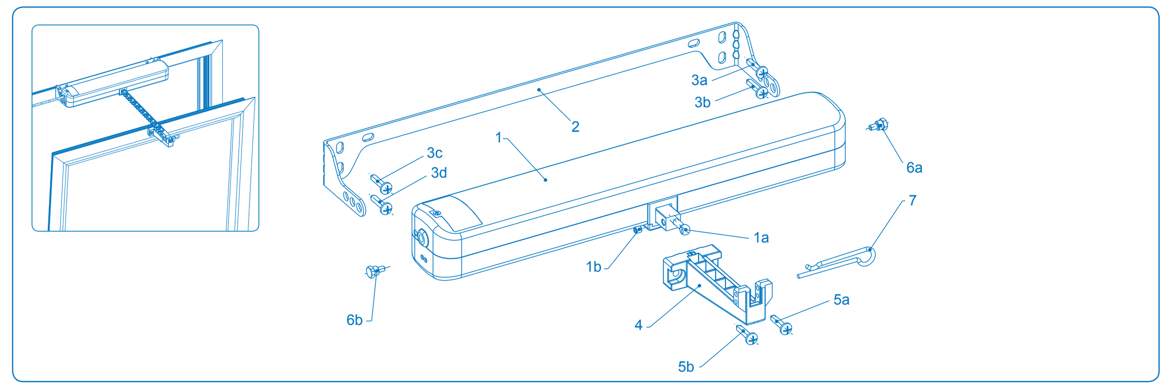

Ⓘ Prevedere l'applicazione dei bracci di sicurezza Ⓖ Envisage application of safety arms Ⓕ Prévoir l'application des bras de sécurité Ⓓ Die Sicherheitsarme sollten eingebaut werden Ⓔ Prevea la aplicación de los brazos de seguridad Ⓟ Aplicar os braços de segurança Ⓗ Gondoskodjon biztonsági karok alkalmazásáról Ⓝ Breng de veiligheidsstangen aan SLO Poskrbite, da bodo pritrjene varnostne roke CZ Počítejte s aplikací pojistných ramen GR Προβλέπεται η εφαρμογή των βραχιόνων ασφαλείας SA قم بالتجهيز لتركيب أذرع الأمان

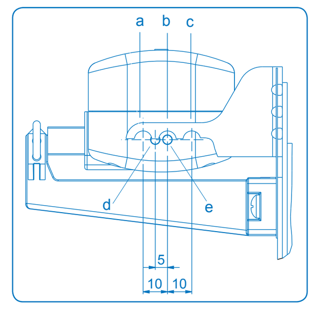

N Ⓘ Installazione per serramenti complanari o a sormonto. I fori presenti sulle staffe di fissaggio e quelli sull'attuatore (posizioni a, b, c, d, e) devono essere utilizzati in base al sormonto della finestra (possibilità di regolazione a passi di 5 mm).

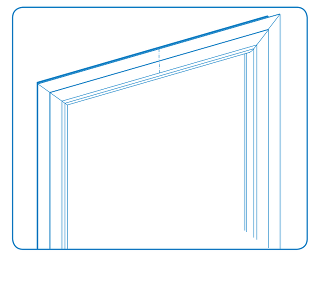

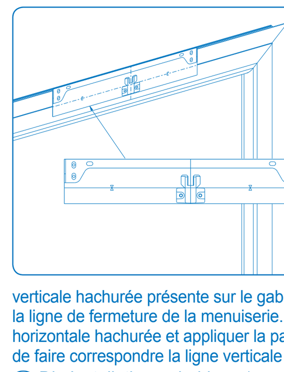

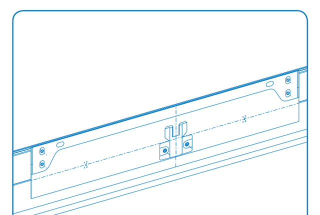

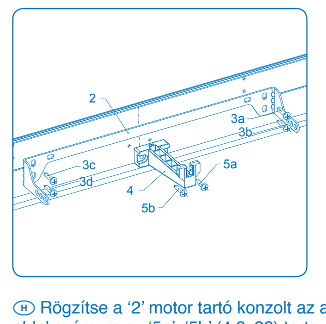

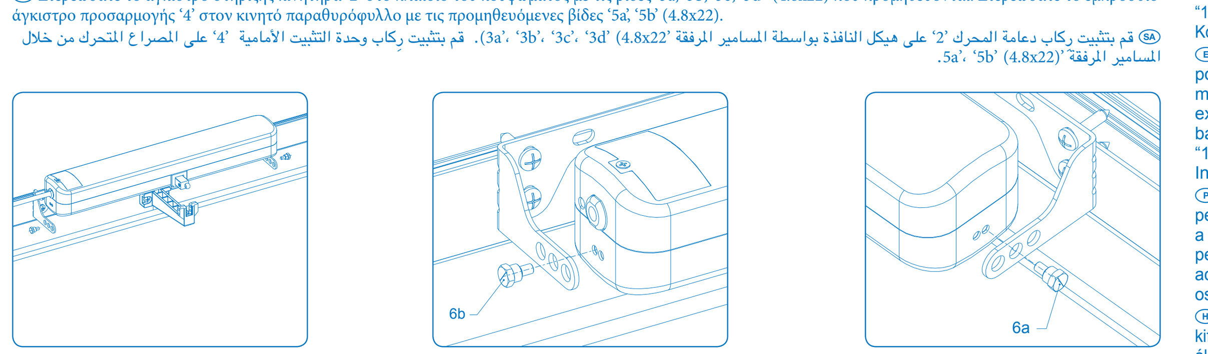

Ⓢ ... ključem imbus (ni priložen) privijete nastavitveni vijak '1b' ob strani glave.
CZ Pro zajištění maximální těsnosti řetězu ve fázi otevírání zapněte napájení, uveďte do činnosti akční člen vysunutím samotného řetězu přibližně o 5 cm a dotáhněte příslušným imbusovým klíčem (není součástí) hmoždík '1b' umístěný na straně hlavy.
GR Για να εγγυάται το μέγιστο κράτημα της αλυσίδας στη φάση ανοίγματος δώσατε τάση, ενεργοποιήστε τον εφαρμοστήρα με την έξοδο της ιδίας αλυσίδας για περίπου 5 cm και σφίξτε με το ειδικό εξαγωνικό κλειδί (δεν προμηθεύεται) το σπείρωμα '1b' τοποθετημένο πλάγια της κεφαλής.
SA لضمان أقصى تثبيت للجنزير في مرحلة الفتح قم بتوصيل التيار، قم بتشغيل محرك التشغيل مع إخراج الجنزير نفسه بمقدار 5 سم تقريباً وقم بربط البروز '1b' الموجود ناحية الرأس الصغير باستخدام المفتاح الخاص السداسي المقطع (غير مرفق).

Ⓘ INDICAZIONI DI IMPIEGO Ⓖ INSTRUCTIONS FOR USE Ⓕ MODE D'EMPLOI Ⓓ HINWEISE Ⓔ INDICACIONES DE USO Ⓟ INSTRUÇÕES Ⓗ ALKALMAZÁSI ÚTMUTATÓ Ⓝ GEBRUIKSAANWIJZINGEN SLO INFORMACIJE O UPORABI CZ POKYNY PRO POUŽITÍ GR ΠΕΡΙΟΡΙΣΜΟΙ ΧΡΗΣΗΣ إرشادات الاستخدام SA

Peso max finestra - Max window weight
Poids maxi de la fenêtre - Max. Gewicht des Fensters
Peso máximo de la ventana - Peso máx. da janela
Az ablak max. súlya - Max. gewicht van het raam
Maksimalna teža okna - Max. hmotnost okna
Μέγιστο βάρος παραθύρου - الوزن الأقصى للنافذة (كجم)

Corsa - Stroke - Course - Carrera / Lauf - Percurso - Löket - Slag - Pot / Dráha - Πορεία - المسار (مم)							
50	400 Kg	600 Kg	800 Kg	1000 Kg	1200 Kg	1400 Kg	1600 Kg
100	200 Kg	300 Kg	400 Kg	500 Kg	600 Kg	700 Kg	800 Kg
175	114 Kg	171 Kg	229 Kg	286 Kg	343 Kg	400 Kg	457 Kg
200	100 Kg	150 Kg	200 Kg	250 Kg	300 Kg	350 Kg	400 Kg
250	80 Kg	120 Kg	160 Kg	200 Kg	240 Kg	280 Kg	320 Kg
300		100 Kg	133 Kg	167 Kg	200 Kg	233 Kg	267 Kg
400		75 Kg	100 Kg	125 Kg	150 Kg	175 Kg	200 Kg
(mm)	400	600	800	1000	1200	1400	1600

Altezza serramento - Window height - Hauteur bâti
Altura del serramento - Fensterhöhe - Altura do caixilho
Az ablak magassága - Hoogte raam - Višina zaklepa - Výška rámu
Ύψος κουφώματος - ارتفاع النافذة (مم)

Ⓘ Per H superiori a 1600 mm e finestre non verticali contattare il nostro servizio tecnico commerciale
Ⓖ For H greater than 1600 mm and non-vertical windows, contact our technical-sales service
Ⓕ En cas de hauteurs supérieures à 1600 mm et de fenêtres non verticales, n'hésitez pas à contacter notre service technique commercial
Ⓓ Für Höhen über 1.600 mm und nicht vertikale Fenster wenden Sie sich an unseren technischen Vertriebsservice.
Ⓔ Para H superiores a 1600 mm y ventanas no verticales pónganse en contacto con nuestro servicio técnico comercial
Ⓟ Para H superiores a 1600 mm e janelas não verticais, contactar os nossos serviços técnicos comerciais
Ⓗ 1600 mm-nél nagyobb magasságnál és nem függőleges ablakoknál lépjen kapcsolatba műszaki-kereskedelmi szolgálatunkkal.
Ⓝ Neem voor H groter dan 1600 mm en niet-verticale ramen contact op met onze technische verkoopafdeling
SLO Za V, večje od 1600 mm, in za nevertikalna okna stopite v stik z našim servisom za tehnično in komercialno pomoč
CZ Pro H vyšší než 1600 mm a jiná okna než svislá se obraťte na naše technicko-obchodní oddělení
GR Για Υ ανώτερο των 1600 mm και παράθυρα μη κάθετα επικοινωνήσατε με την τεχνική εμπορική μας υπηρεσία
SA بالنسبة للارتفاع الأعلى من 1600 مم والنوافذ الغير رأسية اتصلوا بالخدمة الفنية التجارية للعملاء

Ⓘ COLLEGAMENTO ELETTRICO Ⓖ ELECTRICAL CONNECTION Ⓕ CONNEXION ELECTRIQUE Ⓓ ELEKTRISCHER ANSCHLUSS DREHSTROM Ⓔ CONEXIÓN ELÉCTRICA Ⓟ LIGAÇÃO ELÉCTRICA Ⓗ ELEKTROMOS CSATLAKOZTATÁS Ⓝ ELEKTRISCHE AANSLUITING SLO ELEKTRIČNA POVEZAVA CZ ELEKTRICKÉ ZAPOJENÍ GR ΗΛΕΚΤΡΙΚΗ ΣΥΝΔΕΣΗ التوصيل الكهربائي SA

Ⓘ Il cavo di alimentazione, non fornito con l'attuatore, deve essere conforme ai requisiti richiesti dalle norme vigenti e avere le caratteristiche minime previste dal costruttore (vedi schemi di collegamento). La scelta del cavo di alimentazione deve essere effettuata da personale competente. Per garantire un corretto bloccaggio con il blocca cavo originale, l'isolamento del cavo di alimentazione deve avere un diametro minimo di mm 7,6.
Ⓖ The power cord, not supplied with the actuator, must comply with requirements set forth by current regulations and have the minimum features recommended by the manufacturer (see connection diagrams). Skilled personnel should be in charge of choosing the power cord. To ensure safe locking with the original cord lock, power cord insulation should have a minimum diameter of 7.6 mm.
Ⓕ Le câble d'alimentation, non fourni avec le vérin, doit être conforme aux qualités requises par les normes en vigueur et avoir les caractéristiques ...

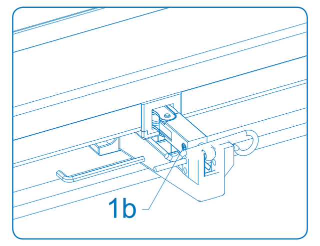

Ⓢ ... odprtino za priključni mostič in ga pritrdite z vijakom 2,9x9,5 (1d).
CZ Namontujte na napájecí kabel svorku (1e) a zablokujte ho v příslušné pozici na boku ovládacího mechanismu. Namontujte ochranný kryt (1c) svorkovnice a připevněte ho pomocí šroubu 2.9x9.5 (1d).
GR Εφαρμόσατε στο καλώδιο τροφοδοσίας το σφιγκτήρα καλωδίου (1e) μπλοκάροντας αυτό στην ειδική έδρα στα πλάγια του εφαρμοστήρα. Τοποθετήσατε το καπάκι κλεισίματος (1c) του χώρου του κιβωτίου συνδέσεων και μπλοκάρετε με τη βίδα 2.9x9.5 (1d).
SA ضع مثبت السلك على سلك التغذية الكهربائية (1e) وأغلقه في مكانه المخصص على جانب محرك التبديل. قم بتركيب غطاء الغلق (1c) من خانة الكماشة و أغلقه بمسمار(1d) 2.9x9.5.

A Ⓘ Conduttori sezione minima 1 mm² e comunque con sezione adeguata al carico elettrico ed alla lunghezza della linea. Ⓖ Conductors with minimum section of 1 mm² and in any case with a section suited to the electric load and length of the line. Ⓕ Conducteurs d'une section minimale de 1 mm² et de toute façon ayant une section adéquate à la charge électrique et à la longueur de la ligne. Ⓓ Leiter mit Mindestquerschnitt 1 mm² und in jedem Falle mit geeignetem Querschnitt für die elektrische Last und die Leitungslänge. Ⓔ Conductores sección mínima 1 mm² y, en todo caso, con sección adecuada a la carga eléctrica y a la longitud de la línea. Ⓟ Condutores com uma secção mínima de 1 mm² ou sempre com uma secção adequada à carga eléctrica e ao comprimento da linha. Ⓗ Stroomdraden minimale doorsnede 1 mm² en in elk geval met een geschikte doorsnede voor de stroombelasting en de lengte van de kabel. Ⓝ Minimum 1 mm² átmérőjű vezetékhuzalok, melyeknek átmérője mindenesetre megfelel az elektromos terhelésnek és a vezeték hosszának. SLO Prevodniki premera min. 1 mm² oziroma takega premera, da bo ustrezal električni obremenitvi in dolžini linije. CZ Vodiče o minimálním průřezu 1 mm² nebo o průřezu, který odpovídá elektrickému zatížení a délce vedení. GR Αγωγοί ελάχιστης τομής 1 mm² και ωστόσο με κατάλληλη τομή στο ηλεκτρικό φορτίο και το μήκος της γραμμής. SA موصلات مقاسها الأدنى ١ مم² و على أية حال ذات مقاس يتناسب مع الشحنة الكهربائية و طول الخط.

B Ⓘ Pulsante commutatore bipolare con posizione OFF centrale (a= apre/b= chiude). Ⓖ Bipolar switch button with mid OFF position (a=opens/b=closes). Ⓕ Poussoir commutateur bipolaire avec position OFF centrale (a = ouverture/b = fermeture). Ⓓ Zweipoliger Umschalter mit zentraler OFF-Position (a= öffnet/b= schließt). Ⓔ Pulsador conmutador bipolar con posición OFF central (a= abre/b= cierra). Ⓟ Botão comutador bipolar com posição OFF central (a= abre/b= fecha). Ⓗ Tweepolige druktoets met centrale OFF-stand (a=openen/b = sluiten). Ⓝ Bipoláris kapcsoló középső OFF állással (a=nyit-b=zár). SLO Bipolarno komutacijsko stikalo s sredinskim položajem OFF (a=odpre/b=zapre). CZ Dvoupólový přepínač se středovou pozicí OFF (a= otevře/b= zavře). GR Κόμβιο μεταλλαγής διπολικό με θέση OFF κεντρική (a=ανοίγει-b=κλείνει). SA زر عاكس للتيار ثنائي القطب مع الوضع المركزي OFF (a = افتح – b = أغلق)

C Ⓘ Interruttore generale di alimentazione bipolare con apertura minima dei contatti pari a 3 mm. Ⓖ Bipolar main power supply switch with minimum contact opening of 3 mm. Ⓕ Interrupteur général d'alimentation bipolaire avec ouverture minimale des contacts correspondant à 3 mm. Ⓓ Zweipoliger Hauptschalter der Versorgung mit Mindestöffnung der Kontakte von 3 mm. Ⓔ Interruptor general de alimentación bipolar con apertura mínima de los contactos igual a 3 mm. Ⓟ Interruptor geral de alimentação bipolar com abertura mínima dos contactos de 3 mm. Ⓗ Tweepolige hoofdschakelaar met minimale afstand tussen de contacten van 3 mm. Ⓝ Bipoláris táplálású főkapcsoló, az érintkezések közötti minimális rés 3 mm-es. SLO Glavno bipolarno stikalo z najmanjšo razdaljo med kontakti 3 mm. CZ Hlavní dvoupólový vypínač s minimálním otevřením kontaktů 3 mm. GR Γενικός διακόπτης τροφοδοσίας διπολικός με ελάχιστο άνοιγμα επαφών 3 mm. SA مفتاح عام للتغذية ثنائي القطب ذو حد أدنى لفتح الاتصالات يعادل 3 مم.

~ Ⓘ Tensione di alimentazione indicata nei dati di targa. Ⓖ Power supply voltage shown on rating plate. Ⓕ Tension d'alimentation indiquée sur les coordonnées de la plaque. Ⓓ Auf dem Leistungsschild angegebene Versorgungsspannung. Ⓔ Tensión de alimentación indicada en la placa de datos. Ⓟ Tensão de alimentação indicada nos dados da chapa de identificação. Ⓗ Az adattáblán szereplő adatokban megjelölt tápfeszültség. Ⓝ Voedingsspanning aangegeven op het gegevensplaatje. SLO Električna napetost je navedena med podatki na tablici. CZ Přívodní napětí uvedené na identifikačním štítku ovládacího mechanismu. GR Τάση τροφοδοσίας αναφερόμενη στα στοιχεία της πινακίδας. SA شدة التيار الكهربائي موضحة في لوحة البيانات

230V ~

TABELLA COMPARAZIONE CONDUTTORI • CONDUCTORS COMPARATIVE TABLE • TABLEAU COMPARAISON CONDUCTEURS DREHSTOM- LEITER-VERGLEICHSTABELLE • TABLA COMPARACIÓN CONDUCTORES TABELA DE COMPARAÇÃO DOS CONDUTORES • VEZETÉKEK ÖSSZEHASONLÍTÓ TÁBLÁZATA • VERGELIJKINGSTABEL GELEIDERS PRIMERJALNA TABELA PREVODNIKOV •SROVNÁVACÍ TABULKA VODIČŮ • ΣΥΓΚΡΙΤΙΚΟΣ ΠΙΝΑΚΑΣ ΑΓΩΓΩΝ • جدول مقارنة الموصلات

COLORE • COLOUR • COULEUR • FARBE COLOR • COR • SZÍN • KLEUR • BARVA BARVA • ΧΡΩΜΑ • الأزرق	NUMERO • NUMBER • NOMBRE • NUMMER NÚMERO • NÚMERO • SZÁM • NUMMER ŠTEVILKA • ČÍSLO • ΑΡΙΘΜΟΣ • الرقم	SEGNALE • SIGNAL • SIGNAL • SIGNAL SEÑAL • SINAL • JEL• SIGNAAL • SIGNAL SIGNÁL • ΣΗΜΑ • إشارة
Blu • Blue • Bleu • Blau • Azul • Azul Kék • Blauw • Moder • Modrý • Μπλέ • الأزرق	1	Comune • Common • Commun Gemeinsame Leitung • Común • Comum Közös • Gemeenschappelijke geleider Skupen • Nulový vodič • Κοινό • عام
Nero • Black • Noir • Schwarz • Negro • Preto Fekete • Zwart • Črn • Černý • Μαύρο • الأسود	2	Chiude • Closes • Fermeture • Schließt Cierra • Fecha • Zár • Sluiten • Zapre Zavírá • Κλείνει • اغلق
Marrone • Brown • Marron • Braun • Marrón Castanho • Barna • Bruin • Rjava Hnědý • Καφέ • البني	3	Apre • Opens • Ouverture • Öffnet • Abre Abre • Nyit • Openen • Odpre Otevírá • Ανοίγει • افتح

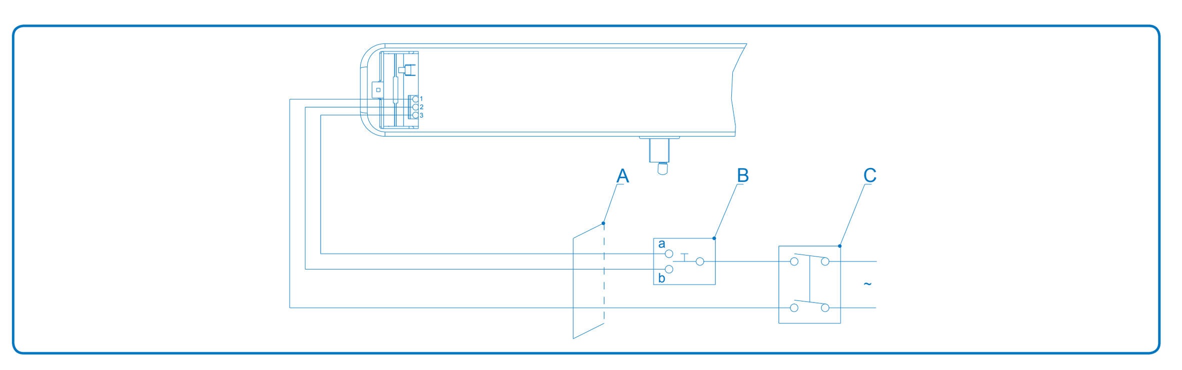

Ⓘ Collegamento singolo Ⓖ Single connection Ⓕ Branchement individuel Ⓓ Einzel-Anschluss Ⓔ Conexión única Ⓟ Ligação individual Ⓗ Egyetlen csatlakoztatás Ⓝ Aansluiting van één actuator SLO Posamična povezava CZ Zapojení jednoho ovládacího mechanismu GR Μονή σύνδεση SA توصيل أحادي

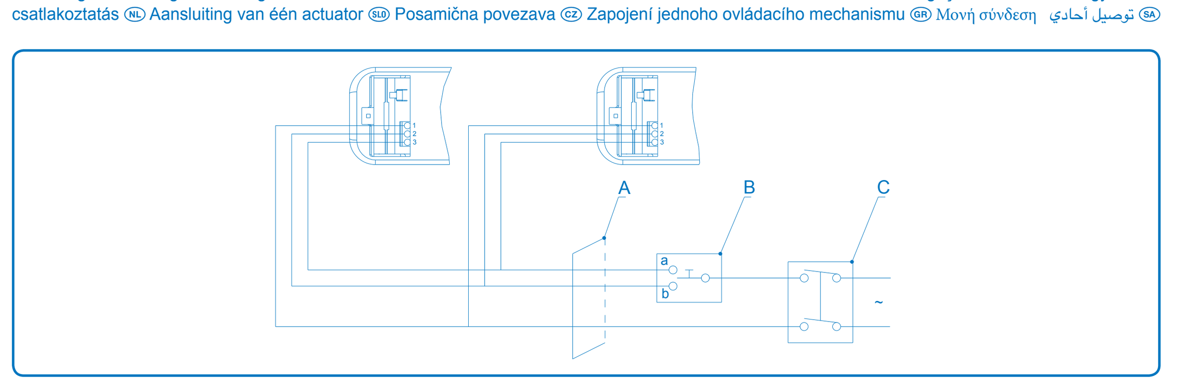

Ⓘ Collegamento di più attuatori Ⓖ Connection of more than one actuator Ⓕ Branchement de plusieurs vérins Ⓓ Anschluss mehrerer Antriebe Ⓔ Conexión de varios servomotores Ⓟ Ligação de diversos actuadores Ⓗ Több működtető szerkezet csatlakoztatása Ⓝ Aansluiting van meerdere actuatoren SLO Povezava več regulacijskih mehanizmov CZ Zapojení více ovládacích mechanismů GR Σύνδεση πολλών εφαρμοστήρων SA توصيل أكثر من محرك تبديل

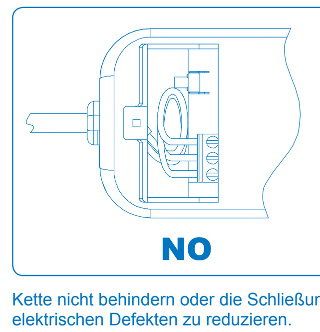

Dichiarazione di conformità disponibile sul sito internet - The Declaration of conformity is available on the website - Déclaration de conformité disponible sur le site Internet - Konformitätserklärung einsehbar auf der Internet-Seite - Declaración de conformidad disponible en la página Web - A Declaração de conformidade pode ser consultada no site Web - Deklaracja zgodności dostępna na stronie web - A weboldalon található a megfelelőségi nyilatkozat - Conformiteitsverklaring beschikbaar op de internetsite - Försäkran om överensstämmelse finns på webbplatsen. - Δήλωση συμφωνίας είναι διαθέσιμη στην ιστοσελίδα - إعلان المطابقة متاح على موقع الانترنت

www.mingardimotor.com